KEKU R EH-METALLBESCHLÄGE

Keku®

EHM-Plattenteil

Artikel-Nr.:	782.16.120
Material:	Federstahl 1.4310
Farbe:	natur
Abmessungen:	78,5 x 16 x 12 mm
Tragkraft:	Vertikal 20 Kg Horizontal 8 Kg
Ausstattung:	Bohrungen D = 4 mm

- EH Plattenteil aus Metall
- für 4 mm Panhead-Schrauben
- für Wand- und Deckenverkleidungen mit erhöhten Anforderungen
- geeignet für die Befestigung im Raster 32

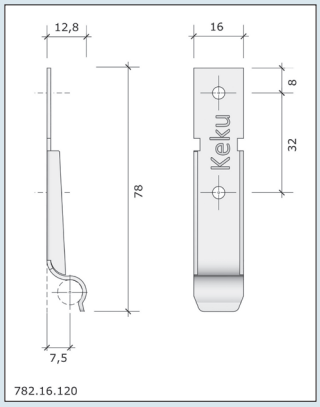

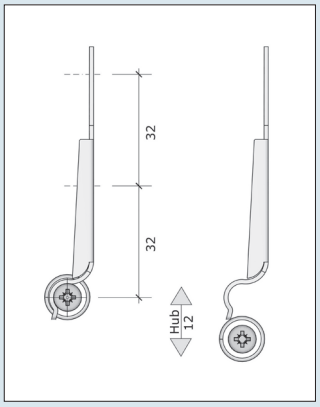

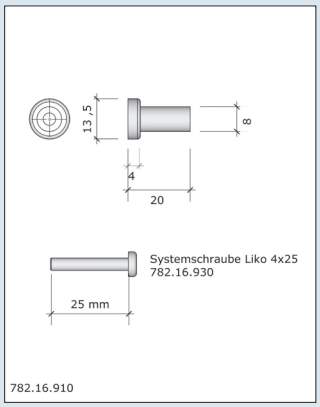

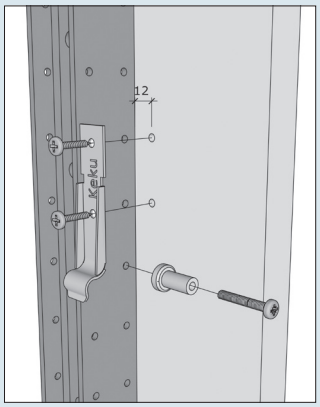

Zum Einhängen eines Paneels sind mindestens 4 Beschlagpaare erforderlich.

Der Abstand der Beschläge ist abhängig von den Platteneigenschaften und sollte 600 mm nicht überschreiten.

Bei der Vielzahl der Einsatzmöglichkeiten empfehlen wir dem Verarbeiter, bei besonderen Anforderungen, Probeanschläge vorzunehmen.

Tragende Kunststoffbeschläge dürfen nicht mit chemischen Lösungen und aggressiven Fetten behandelt werden.
Nicht überlackieren.

Belastungsangaben und Verarbeitungsrichtlinien aus der Broschüre „Technische Werte und Verarbeitungshinweise“: *www.keku.de/beschlagsystem/downloads/*

Die Keku Beschläge wurden von einem unabhängigen Prüfinstitut geprüft. Das Prüfprotokoll ist zum Download hinterlegt: *www.keku.de/beschlagsystem/downloads/*

© Copyright 2020 – Urheberrechtshinweis
Alle Inhalte dieser Homepage Datenblätter Internetangebotes, insbesondere Texte, Fotografien und Grafiken, sind urheberrechtlich geschützt. Das Urheberrecht liegt, soweit nicht ausdrücklich anders gekennzeichnet, bei der Kusanke Beschlagtechnik GmbH & Co. KG. Bitte fragen Sie uns, falls Sie die Inhalte dieser Homepage Datenblätter Internetangebotes verwenden möchten.

Rechtlicher Hinweis: Wer gegen das Urheberrecht verstößt (z.B. Bilder oder Texte unerlaubt kopiert), macht sich gem. §§ 106 ff UrhG strafbar, wird zudem kostenpflichtig abgemahnt und muss Schadensersatz leisten (§ 97 UrhG).

Kusanke BESCHLAGTECHNIK

KUSANKE Beschlagtechnik GmbH & Co. KG
Im Wiesental 37 · 58513 Lüdenscheid · www.keku.de