Fugenprofil, horizontal

Artikel-Nr.:	782.14.010
Länge:	3 m
Material:	Alu, blank, T66
Farbe:	natur
Abmessungen:	57 x 6 mm H
Fugenbreite:	bis 30 mm

- zum Hinterlegen von horizontalen Paneelfugen bis 30 mm Breite
- Befestigung mit AS/EH Plattenteilen an den Rückseiten der Verkleidungsplatten

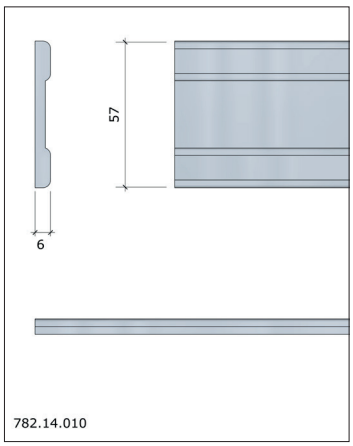

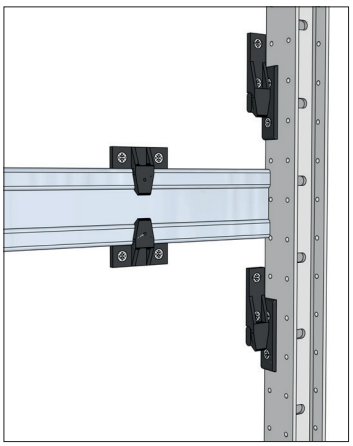

Systemschraube DG 4 x 10

Artikel-Nr.:	782.17.900
Material:	Stahl, verzinkt
Abmessungen:	4 x 10 mm D = 3,8
Ausstattung:	Senkkopf, PZ 2

- zur Montage aller Keku-Beschläge und Verbinder am Tragprofil

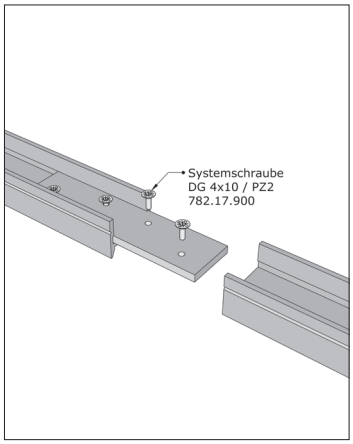

© Copyright 2020 – Urheberrechtshinweis
Alle Inhalte dieser Homepage Datenblätter Internetangebotes, insbesondere Texte, Fotografien und Grafiken, sind urheberrechtlich geschützt. Das Urheberrecht liegt, soweit nicht ausdrücklich anders gekennzeichnet, bei der Kusanke Beschlagtechnik GmbH & Co. KG. Bitte fragen Sie uns, falls Sie die Inhalte dieser Homepage Datenblätter Internetangebotes verwenden möchten.

Rechtlicher Hinweis: Wer gegen das Urheberrecht verstößt (z.B. Bilder oder Texte unerlaubt kopiert), macht sich gem. §§ 106 ff UrhG strafbar, wird zudem kostenpflichtig abgemahnt und muss Schadensersatz leisten (§ 97 UrhG).

KUSANKE Beschlagtechnik GmbH & Co. KG
Im Wiesental 37 · 58513 Lüdenscheid · www.keku.de