Paneelverbinder

Artikel-Nr.:	782.15.120
Material:	Alu, blank
Farbe:	natur
Abmessungen:	48 x 6 x 57 mm
Ausstattung:	Ausgeformt für Keku AS/EH

- zum Verbinden von Paneelen
- für Keku AS/EH Palttenteile

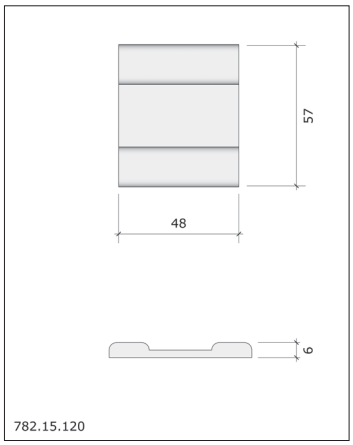

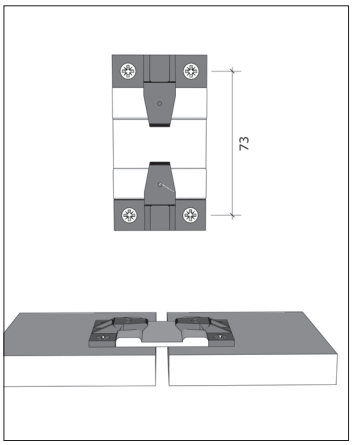

Nutenstein

Artikel-Nr.:	782.16.010
Material:	Stahl, verzinkt
Abmessungen:	31 x 16 x 5 mm
Lochung:	Mit M8 Gewindebohrung

- zum Einschieben in die Nute der Tragprofile in Verbindung mit Gewindestangen oder Schrauben M8

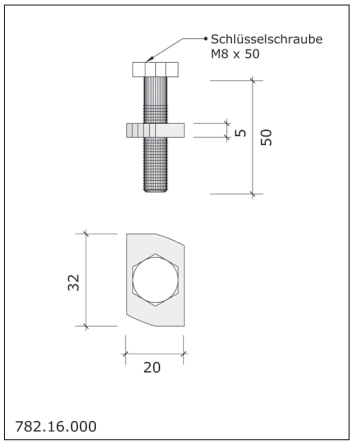

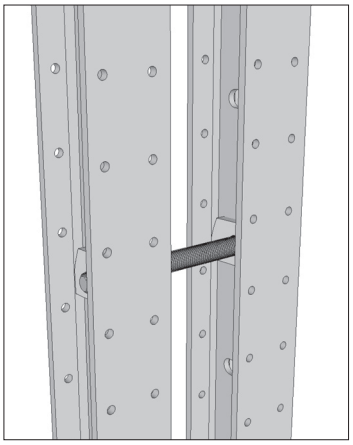

© Copyright 2020 – Urheberrechtshinweis
Alle Inhalte dieser Homepage Datenblätter Internetangebotes, insbesondere Texte, Fotografien und Grafiken, sind urheberrechtlich geschützt. Das Urheberrecht liegt, soweit nicht ausdrücklich anders gekennzeichnet, bei der Kusanke Beschlagtechnik GmbH & Co. KG. Bitte fragen Sie uns, falls Sie die Inhalte dieser Homepage Datenblätter Internetangebotes verwenden möchten.

Rechtlicher Hinweis: Wer gegen das Urheberrecht verstößt (z.B. Bilder oder Texte unerlaubt kopiert), macht sich gem. §§ 106 ff UrhG strafbar, wird zudem kostenpflichtig abgemahnt und muss Schadensersatz leisten (§ 97 UrhG).

Kusanke BESCHLAGTECHNIK

KUSANKE Beschlagtechnik GmbH & Co. KG
Im Wiesental 37 · 58513 Lüdenscheid · www.keku.de