Längsverbinder

Artikel-Nr.:	782.15.010
Material:	Alu, blank
Farbe:	natur
Abmessungen:	128 x 31,7 x 5 mm
Ausstattung:	Bohrungen D = 3,8 mm

- zum Verlängern der Trag- und Bodenprofile
- Verspannen mit DG-Schrauben

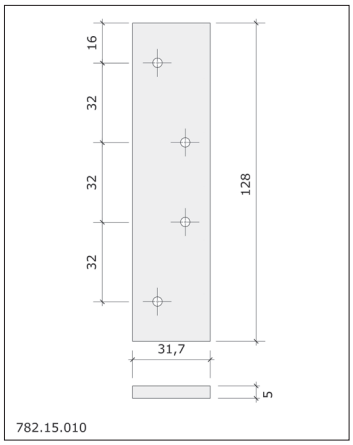

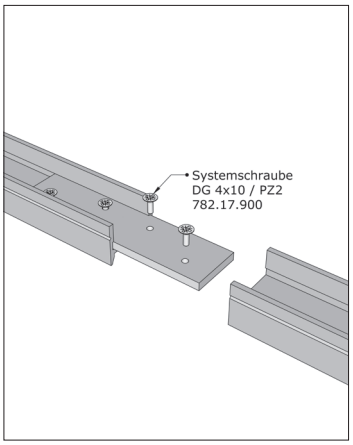

Querverbinder

Artikel-Nr.:	782.15.030
Material:	Alu, blank
Farbe:	natur
Abmessungen:	32 x 40 x 13 mm
Ausstattung:	Bohrungen D = 4 mm 2 Gewindestifte M 6

- zum Befestigen von Querstreben am Tragprofil
- Verschrauben mit DG-Schrauben in Tragprofil-Lochreihe
- Verspannen mit Gewindestiften

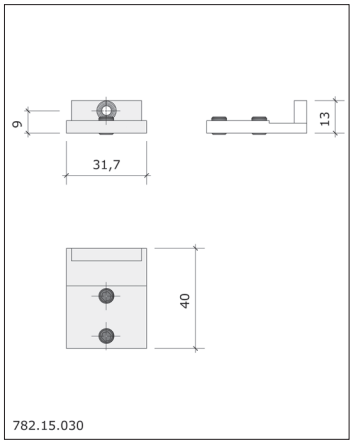

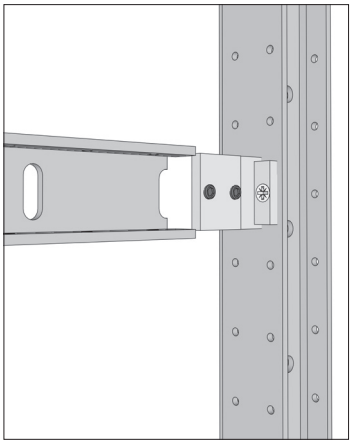

© Copyright 2020 – Urheberrechtshinweis
Alle Inhalte dieser Homepage Datenblätter Internetangebotes, insbesondere Texte, Fotografien und Grafiken, sind urheberrechtlich geschützt. Das Urheberrecht liegt, soweit nicht ausdrücklich anders gekennzeichnet, bei der Kusanke Beschlagtechnik GmbH & Co. KG. Bitte fragen Sie uns, falls Sie die Inhalte dieser Homepage Datenblätter Internetangebotes verwenden möchten.

Rechtlicher Hinweis: Wer gegen das Urheberrecht verstößt (z.B. Bilder oder Texte unerlaubt kopiert), macht sich gem. §§ 106 ff UrhG strafbar, wird zudem kostenpflichtig abgemahnt und muss Schadensersatz leisten (§ 97 UrhG).

Kusanke BESCHLAGTECHNIK
KUSANKE Beschlagtechnik GmbH & Co. KG
Im Wiesental 37 · 58513 Lüdenscheid · www.keku.de