Keku®

Bodenprofil

Artikel-Nr.:	782.11.006
Länge:	6 m
Material:	Alu, blank, T66
Farbe:	natur
Abmessungen:	36 x 26 mm H-Profil
Ausstattung:	Diverse Nuten zur Aufnahme von Zubehörteilen

- Boden-Deckenprofil
- als Führungsprofil zur Aufnahme und zum Verspannen der Tragprofile

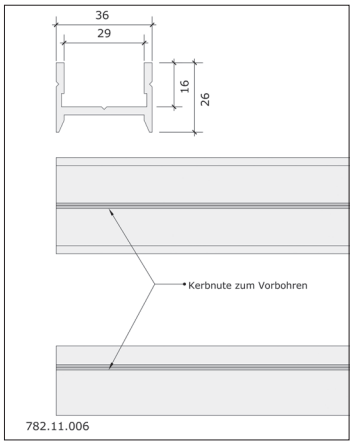

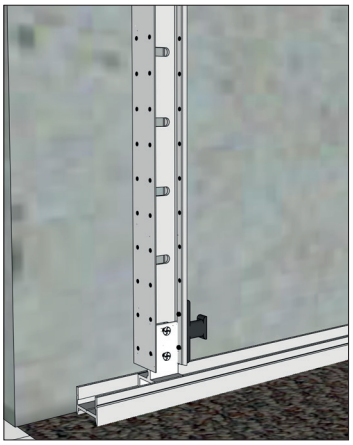

Stellprofil

Artikel-Nr.:	782.12.003
Länge:	3 m
Material:	Alu, blank, T66
Farbe:	natur
Abmessungen:	34 x 9 mm H-Profil
Ausstattung:	Führungsstege für Hochstelleinsätze

- zur Justierung des Bodenprofils
- zur Führung der Hochstelleinsätze

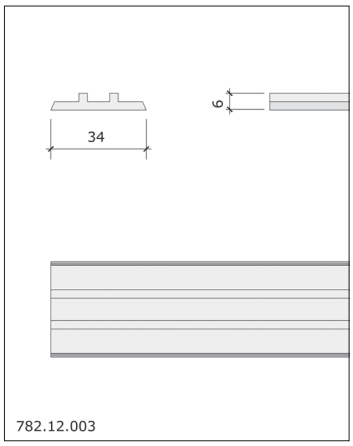

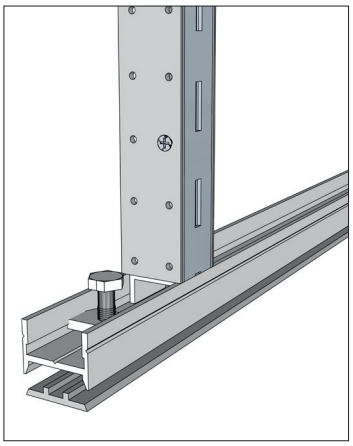

© Copyright 2020 – Urheberrechtshinweis
Alle Inhalte dieser Homepage Datenblätter Internetangebotes, insbesondere Texte, Fotografien und Grafiken, sind urheberrechtlich geschützt. Das Urheberrecht liegt, soweit nicht ausdrücklich anders gekennzeichnet, bei der Kusanke Beschlagtechnik GmbH & Co. KG. Bitte fragen Sie uns, falls Sie die Inhalte dieser Homepage Datenblätter Internetangebotes verwenden möchten.

Rechtlicher Hinweis: Wer gegen das Urheberrecht verstößt (z.B. Bilder oder Texte unerlaubt kopiert), macht sich gem. §§ 106 ff UrhG strafbar, wird zudem kostenpflichtig abgemahnt und muss Schadensersatz leisten (§ 97 UrhG).

Kusanke BESCHLAGTECHNIK

KUSANKE Beschlagtechnik GmbH & Co. KG
Im Wiesental 37 · 58513 Lüdenscheid · www.keku.de