EINHÄNGEBESCHLÄGE

Keku®

EHS Flächenteil

Artikel-Nr.:	262.49.369	Hospa
	262.49.370	Varianta
Material:	Polycarbonat (PC)	
Farbe:	Schwarz	
Tragkraft:	Vertikal 12 Kg	
	Horizontal 6 Kg	
Temperaturbereich:	–100 bis +135 °C	

- flächenbündige Verbindung von Paneelen
- Sturzblenden
- Heizkörperblenden
- mit Seitenführung
- Fixpunkt

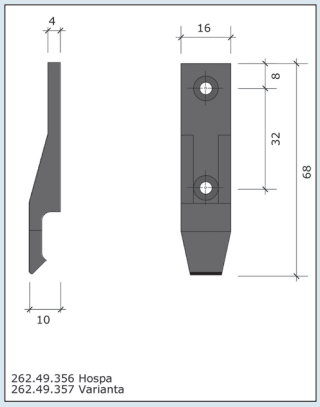

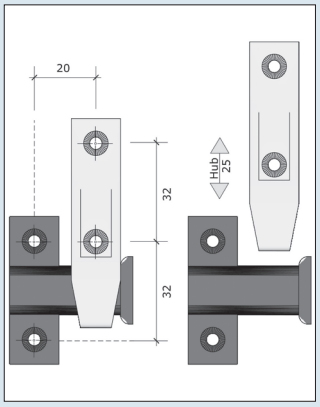

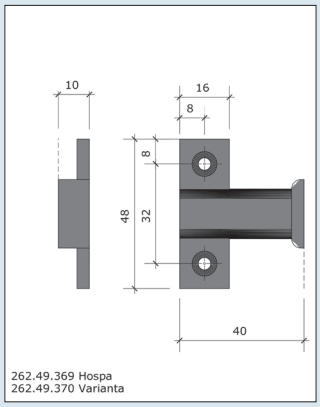

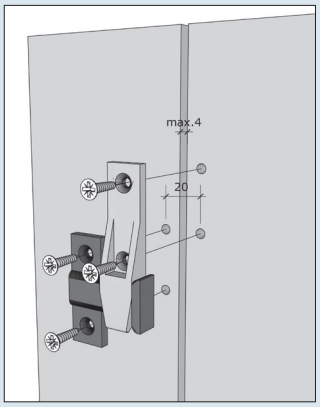

Die Keku Beschläge sind auf Anfrage auch in den Farben weiß und grau erhältlich.

Zum Einhängen eines Paneels sind mindestens 4 Beschlagpaare erforderlich.

Der Abstand der Beschläge ist abhängig von den Platteneigenschaften und sollte 600 mm nicht überschreiten.

Bei der Vielzahl der Einsatzmöglichkeiten empfehlen wir dem Verarbeiter, bei besonderen Anforderungen, Probeanschläge vorzunehmen.

Tragende Kunststoffbeschläge dürfen nicht mit chemischen Lösungen und aggressiven Fetten behandelt werden.
Nicht überlackieren.

Belastungsangaben und Verarbeitungsrichtlinien aus der Broschüre „Technische Werte und Verarbeitungshinweise“: *www.keku.de/beschlagsystem/downloads/*

Die Keku Beschläge wurden von einem unabhängigen Prüfinstitut geprüft. Das Prüfprotokoll ist zum Download hinterlegt: *www.keku.de/beschlagsystem/downloads/*

© Copyright 2020 – Urheberrechtshinweis
Alle Inhalte dieser Homepage Datenblätter Internetangebotes, insbesondere Texte, Fotografien und Grafiken, sind urheberrechtlich geschützt. Das Urheberrecht liegt, soweit nicht ausdrücklich anders gekennzeichnet, bei der Kusanke Beschlagtechnik GmbH & Co. KG. Bitte fragen Sie uns, falls Sie die Inhalte dieser Homepage Datenblätter Internetangebotes verwenden möchten.

Rechtlicher Hinweis: Wer gegen das Urheberrecht verstößt (z.B. Bilder oder Texte unerlaubt kopiert), macht sich gem. §§ 106 ff UrhG strafbar, wird zudem kostenpflichtig abgemahnt und muss Schadensersatz leisten (§ 97 UrhG).

Kusanke BESCHLAGTECHNIK

KUSANKE Beschlagtechnik GmbH & Co. KG
Im Wiesental 37 · 58513 Lüdenscheid · www.keku.de